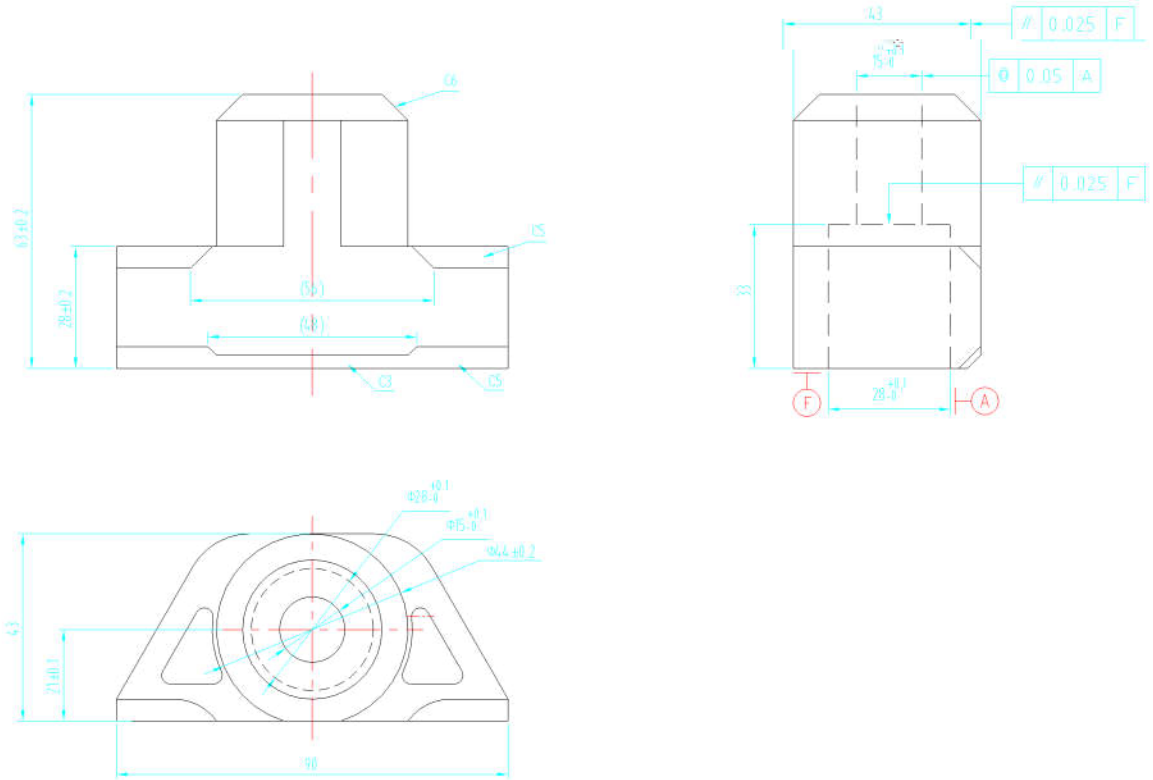

技术要求

1.使用型材BYD-P94-06 加工。

2.去毛刺、锐边,不能有磕碰,划痕,漏件等影响整体外观和功能缺失的问题存在。

3.数量2

							6061-T6				南南铝业股份有限公司
							通用技术条件 JB/T 5000				
标记	处数	分区	更改文件号	签字	日期					名称	后挂耳
设计			标准化			版本	重量	图幅	比例		
校对			会签			Rev.00		A3	1:1	图号	BYD-P94 30-26
审核			批准			共 1 张		第1 张			